OLIGO

MATCH

READY FOR TAKE OFF

OLIGO Lichttechnik GmbH
Meysstr. 22 - 24
DE - 53773 Hennef
Germany
www.oligo.de
info@oligo.de

Art.-Nr. / Item-No.
18-3310005
18-3310008

	12V	max. 50W	GU 5,3	QR-CBC 51
D	Spannung	Belastung	Fassung	Lampe
GB	Voltage	Loading	Fitting	Bulb
NL	Spanning	Belasting	Fitting	Verlichtingsmiddel
F	Tension	Charge	Douille	Ampoule
I	Tensione	Carico	Portalampada	Sorgente luminosa
ES	Tensión	Carga	Portalámparas	Lámpara
P	Tensão	Carga	Casquilho	Lâmpada
DK	Spænding	Belastning	Fatning	Pære
S	Spänning	Belastning	Fattning	Ljuskälla
N	Spenning	Fatning	Belastning	Lampe
FI	Jännite	Kuormitus	Kanta	Lamppu
TR	Gerilim	Yük	Duy	Lamba
PL	Napięcie	Oprawka	Obciążenie	Lampa
GR	Τάση	Υποδοχή	Φορτίο	Λαμπτήρας
RUS	Напряжение	Нагрузка	Патрон	Лампочка
UAE	الجهد الكهربي	الدواة	الحمل	المصباح

	0,5m
III	
F	
R	
LED READY	

0-51417 Ver.2 - 03-12

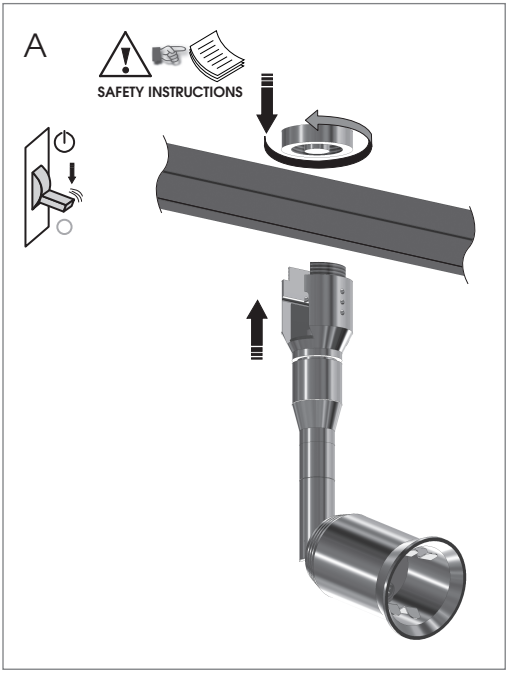
A
SAFETY INSTRUCTIONS

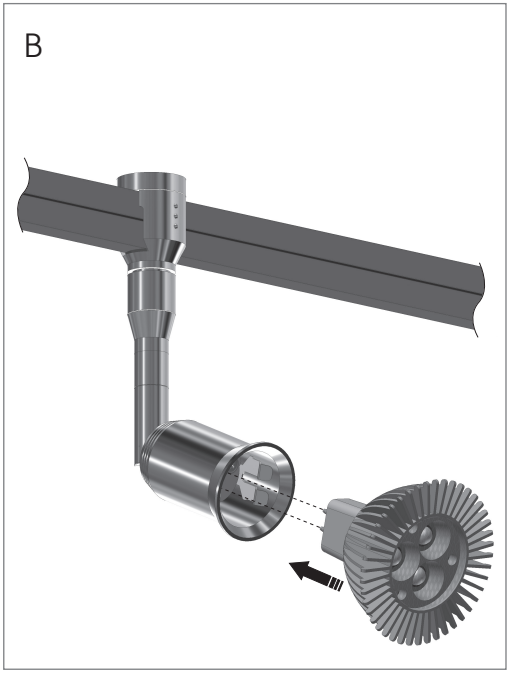
B

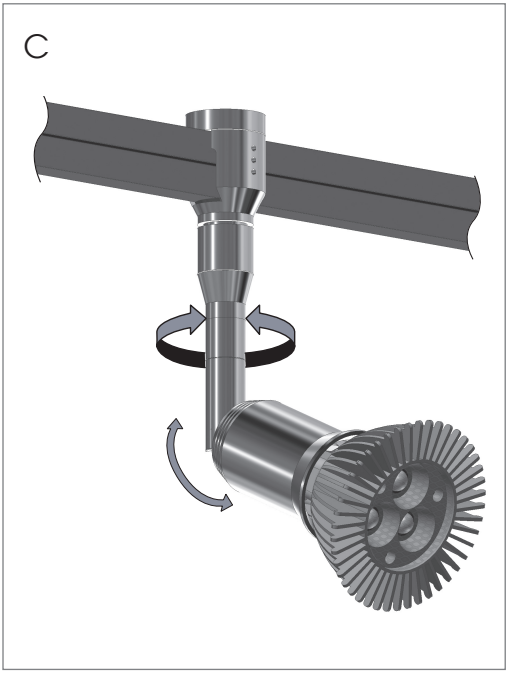
C