OLIGO

RIDGE MAX

SMART.POINT System

OLIGO Lichttechnik GmbH
Tannenweg 1
DE - 53757 Sankt Augustin
Germany
www.oligo.de
info@oligo.de

Art.-Nr. / Item-No.

20-881-5x-YY 2700K
20-881-6x-YY 3000K
20-881-7x-YY 4000K

x=0-3 26°
x=4-7 43°

D	Leuchtmittel nicht ersetzbar
GB	Bulbs not replaceable
NL	Lamp niet vervangbaar
F	Ampoules non remplaçables
I	Lampadina non sostituibile
ES	Bombillas no reemplazables
P	Lâmpada não substituível
DK	Ljuskällorna kan inte bytas ut

S	Bulb inte utbytbara
N	Lyspærer kan ikke skiftes ut
FI	Valistusvälinettä ei voi vaihtaa
TR	Ampuller değiştirilemez
PL	Źródło światła nie jest wymienne
GR	Οι λαμπτήρες δεν αντικαθίστανται
RUS	Светодиоды не поддаются замене
UAE	تجهيزات الإضاءة غير قابلة للاستبدال

	DC 24V	13,9W	LED/ CRI - RA >90 / 1100 lm
D	Spannung	Belastung	Lampe
GB	Voltage	Loading	Bulb
NL	Spanning	Belasting	Verlichtingsmiddel
F	Tension	Charge	Ampoule
I	Tensione	Carico	Sorgente luminosa
ES	Tensión	Carga	Lámpara
P	Tensão	Carga	Lâmpada
DK	Spænding	Belastning	Pære
S	Spänning	Belastning	Ljuskälla
N	Spenning	Fatning	Lampe
FI	Jännite	Kuormitus	Lamppu
TR	Gerilim	Yük	Lamba
PL	Napięcie	Oprawka	Lampa
GR	Τάση	Υποδοχή	Λαμπτήρας
RUS	Напряжение	Нагрузка	Лампочка
UAE	الجهد الكهربي	الدواة	المصباح

III

IEC 62471 (EN 62471)
RG1 - LOW RISK

option

DALI
OC PWM
HomeMatic
CASAMBI

CE

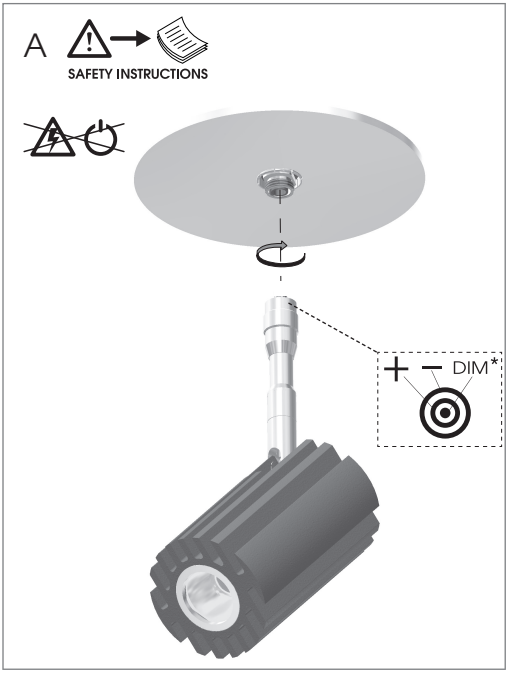

DALI *READY*	*OPTION SMART.POINT* : 60-311-10-00 DALI CONVERTER *OPTION PHASE :* D33-624-10-XX DC 24V DALI ADAPTER
HomeMatic *READY*	*OPTION SMART.POINT* : 60-312-11-00 HM RF-MODULE *OPTION SMART.TRACK* : 23-625-11-XX HM IQ-MODULE
CASAMBI *READY* Bluetooth 4.0 LE	*OPTION SMART.POINT* : 60-312-10-00 BT RF-MODULE *OPTION SMART.TRACK* : 23-625-10-XX BT IQ-MODULE
*DIM DIM GND *READY*	*Open Collector / PWM max.20kHz / 5mA / max. DC 24V* *OC Active High / >3V = ON / <2V = OFF / min. Duty Cycle >1µs*